Riciclo e trattamento acque

rossi.com

Rossi

Riciclo & Trattamento acque

Il riciclo e il trattamento delle acque sono un settore di punta non solo per l'economia mondiale, ma per l'intera società. Le nostre competenze nell'ingegneria di processo comprendono tutti gli aspetti della separazione nel settore idrico, compreso il trattamento delle acque e lo smaltimento e il riciclo dei rifiuti solidi.

Grazie a una vasta gamma di riduttori, motoriduttori e accessori, potrete mantenere in funzione gli impianti di trattamento delle acque senza tempi morti.
Offriamo soluzioni flessibili per ridurre il consumo energetico, garantendo una maggiore efficienza.

Riciclo

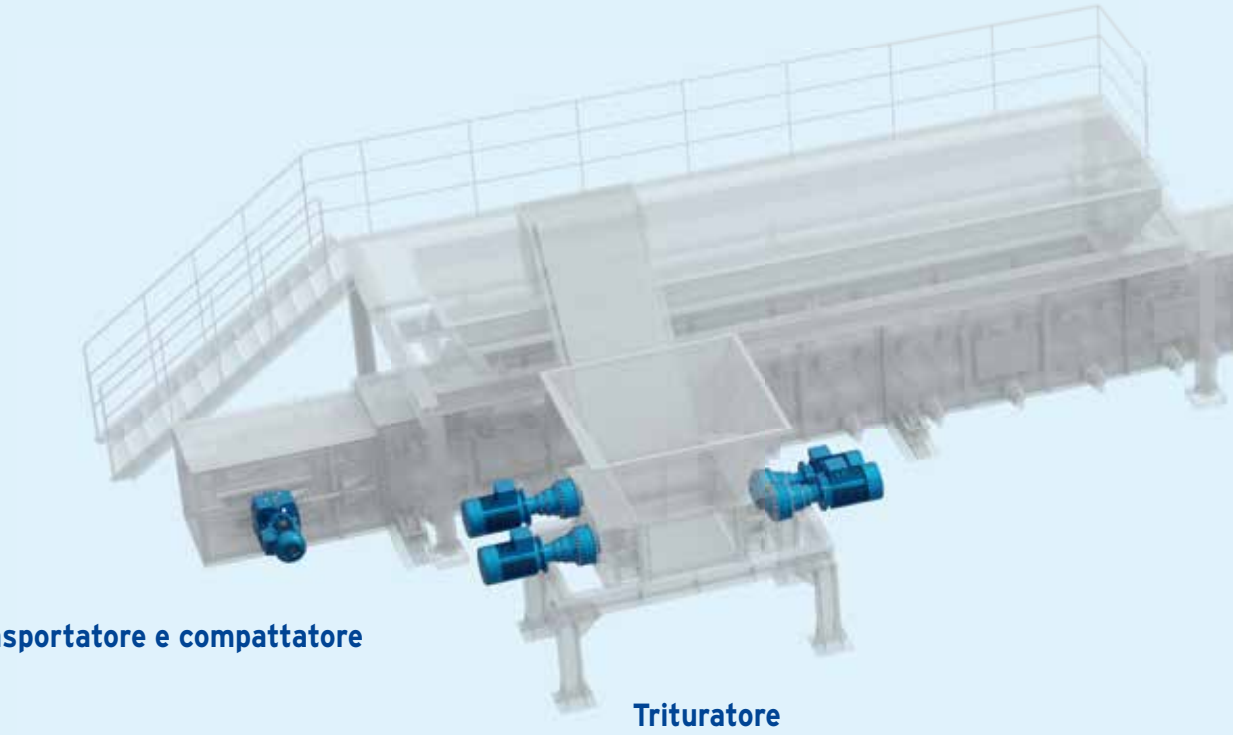

Trasportatore e compattatore

Trituratore

Trituratore mobile

Scansiona il codice QR per guardare il video

Compattatore a vite

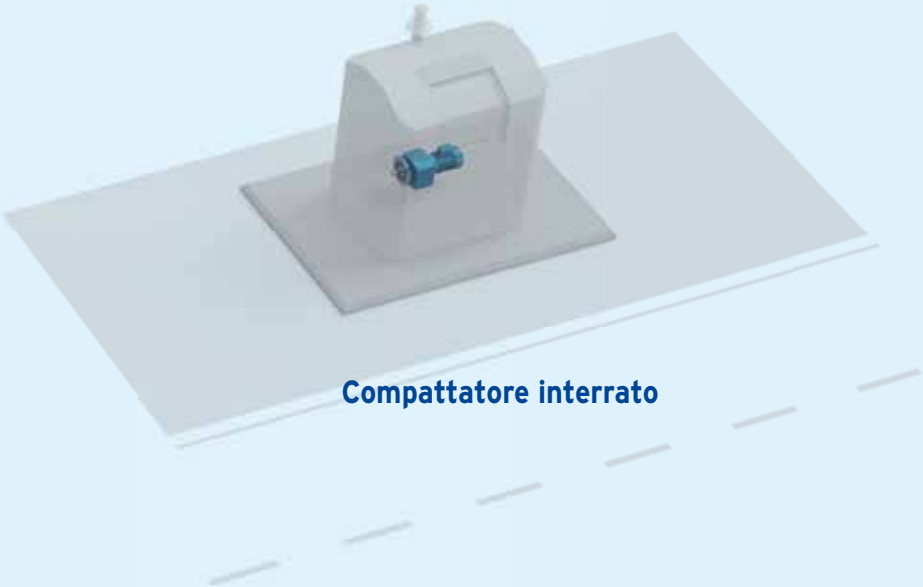

Compattatore interrato

Trasportatore e compattatore

Paralleli & ortogonali serie G

- Dispositivo antiretro
- Alberi metrici e in pollici
- Protezione superficiale in classe C4, C5 secondo UNI EN 12944-2

Vite serie A

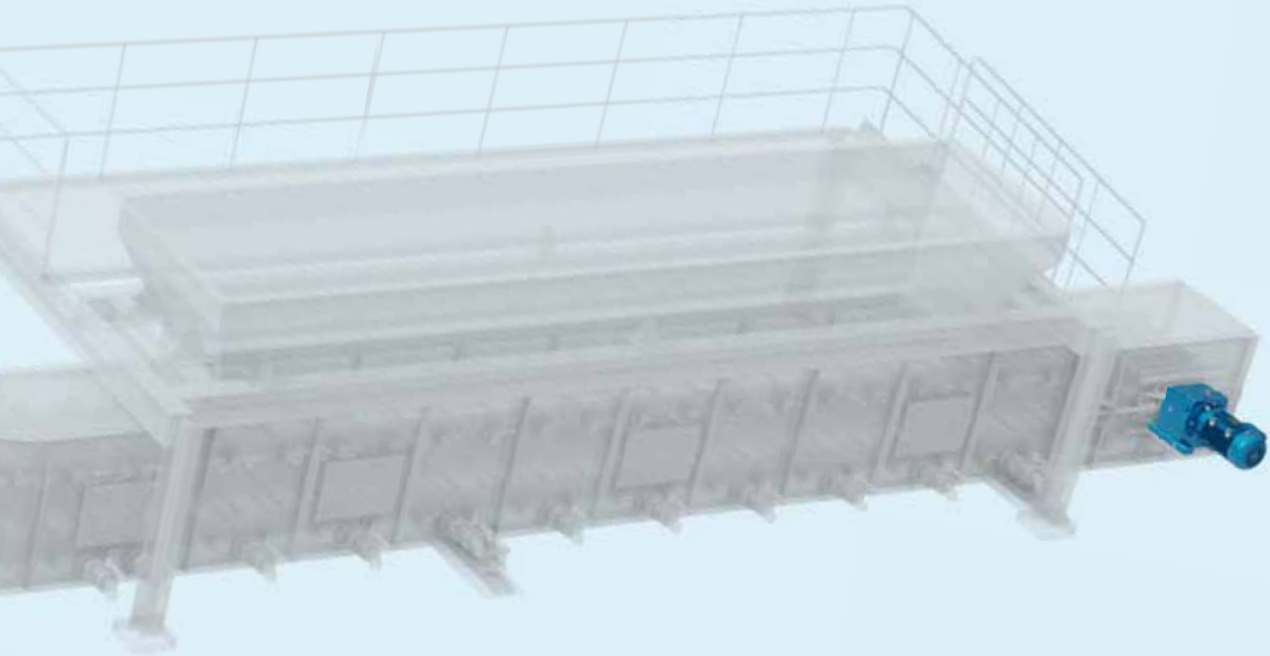

Coassiali serie E

Coassiali serie iFIT

Trituratore mobile

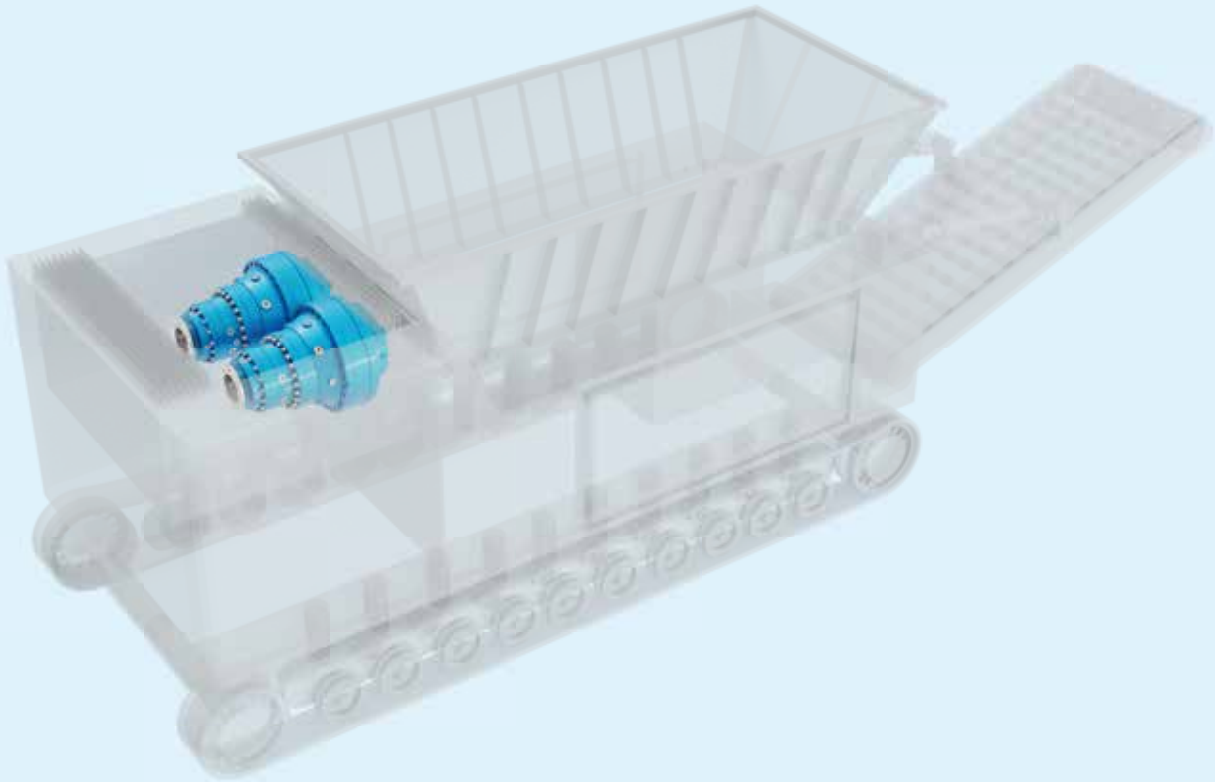

Epicicloidali serie EP

- Compattezza
- Elevati momenti torcenti
  4 satelliti

Compattatore a vite

Coassiali serie iFIT

Epicicloidali serie EP

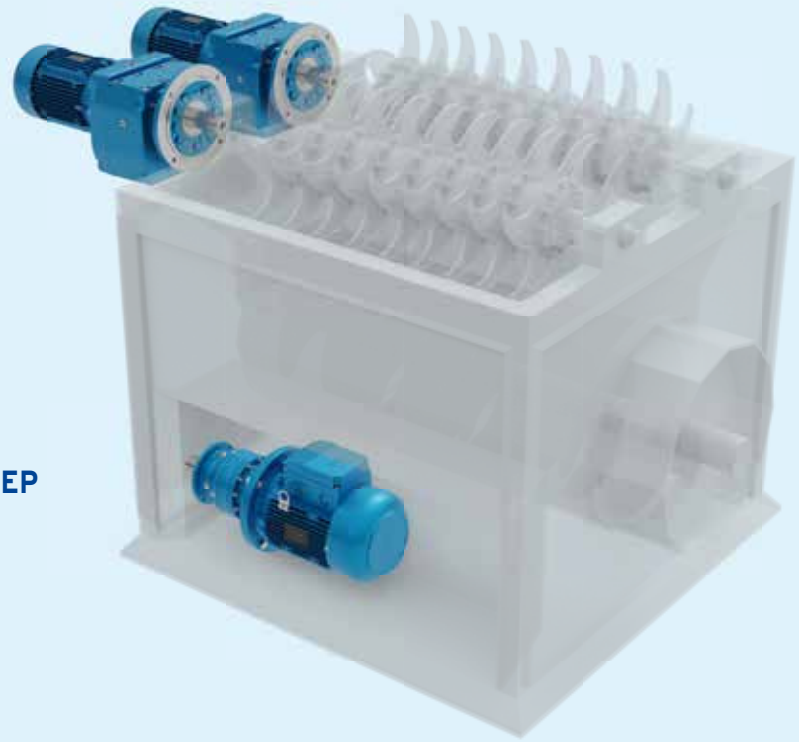

Compattatore interrato

Coassiali serie iFIT

Epicicloidali serie EP

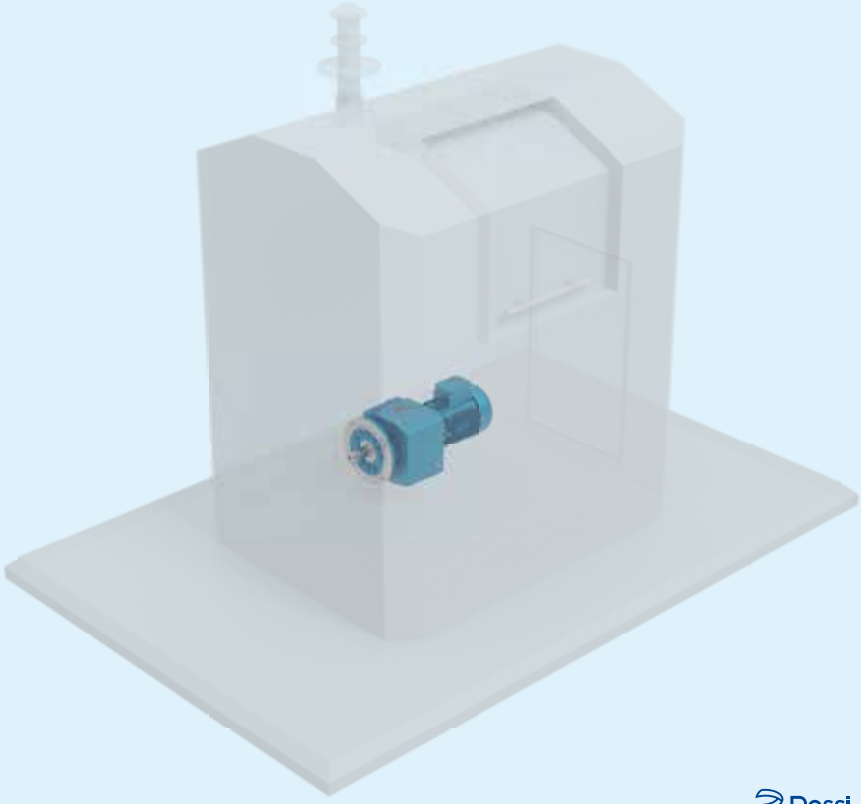

Trituratore

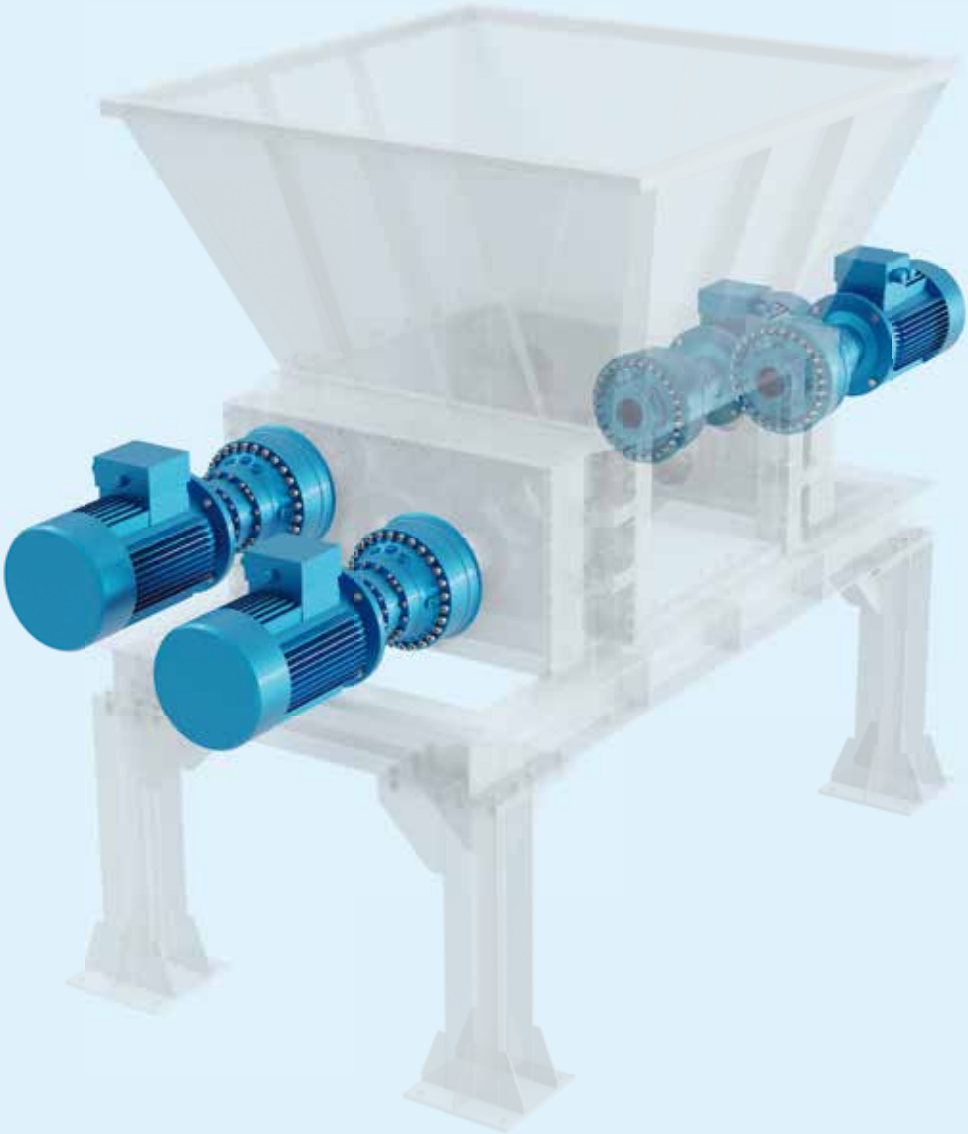

Paralleli & Ortogonali serie G

- Carcassa monoblocco ad elevata rigidità strutturale
- Sistemi di fissaggio flessibili
- Elevata resistenza agli urti

Paralleli & Ortogonali serie H

- Soluzioni personalizzate a richiesta, a partire da un design modulare
- Momento torcente fino a 1 000 kN m
- Carcassa in ghisa sferoidale adatta al montaggio orizzontale e verticale
- Elevata resistenza agli urti

Epicicloidali serie EP

- Modularità
- Elevati momenti torcenti
- Momento torcente fino a 3 000 kN m
- Elevata resistenza agli urti

Trattamento acque

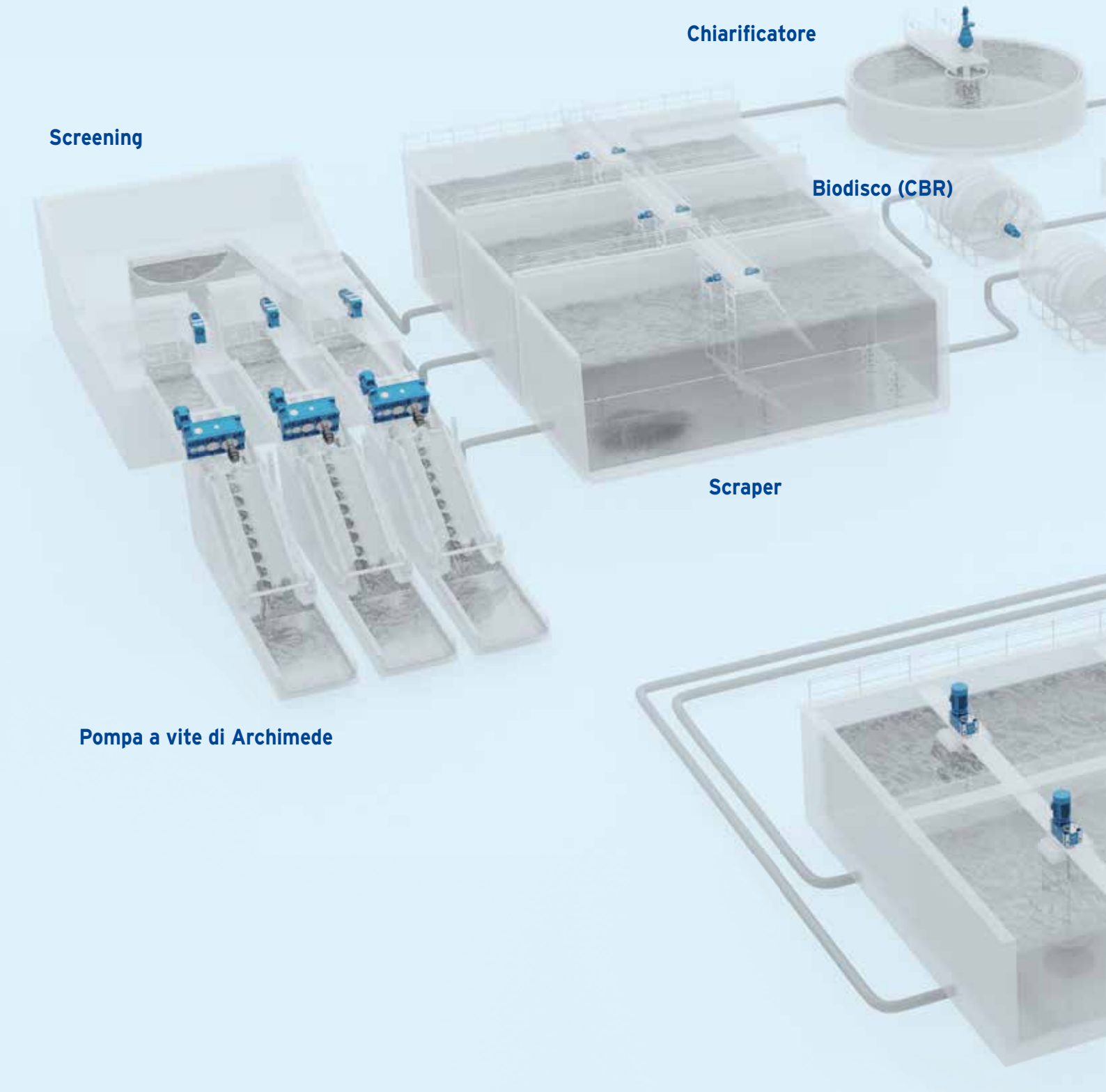

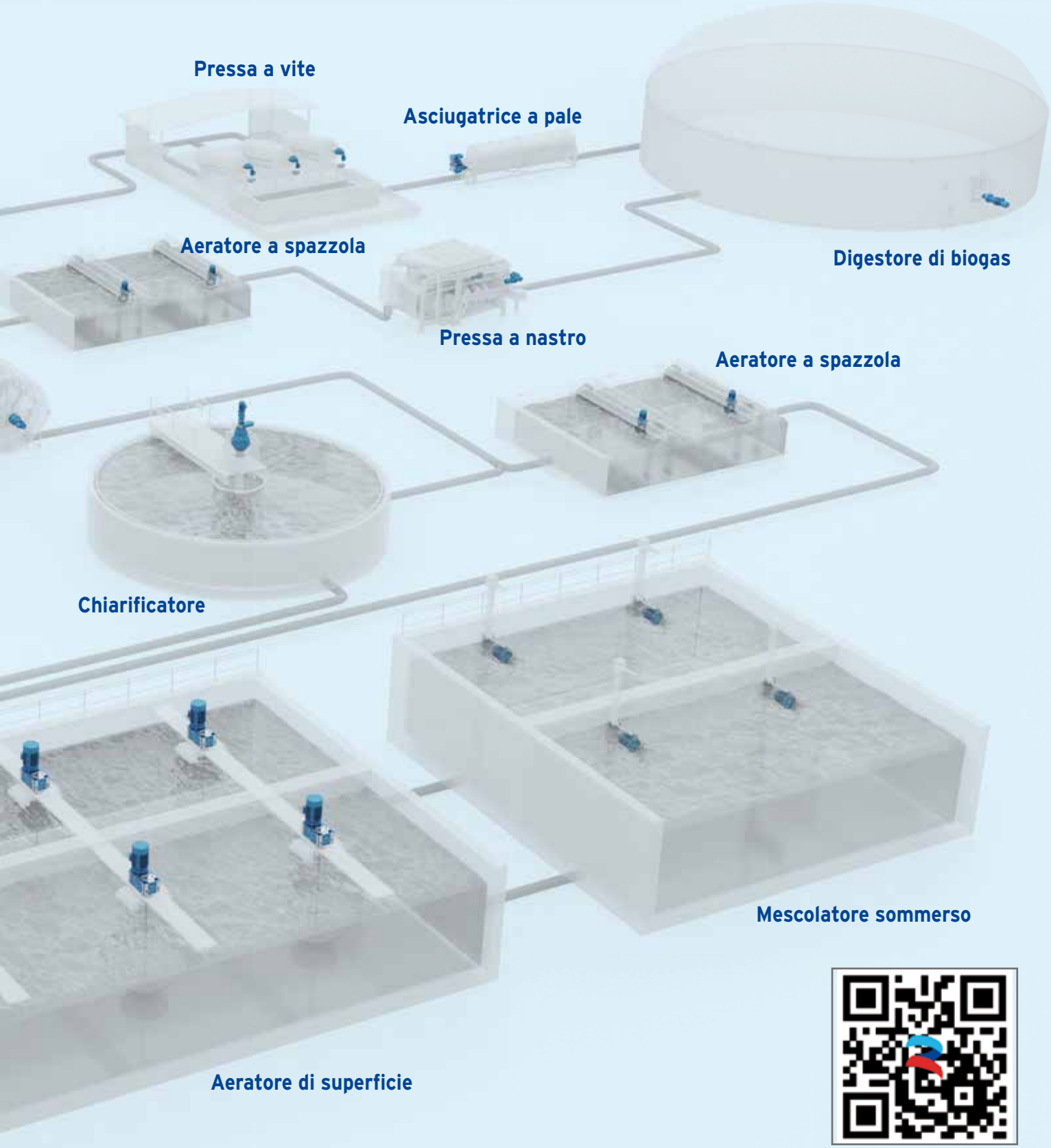

Scansiona il codice QR per guardare il video

Pompa a vite di Archimede

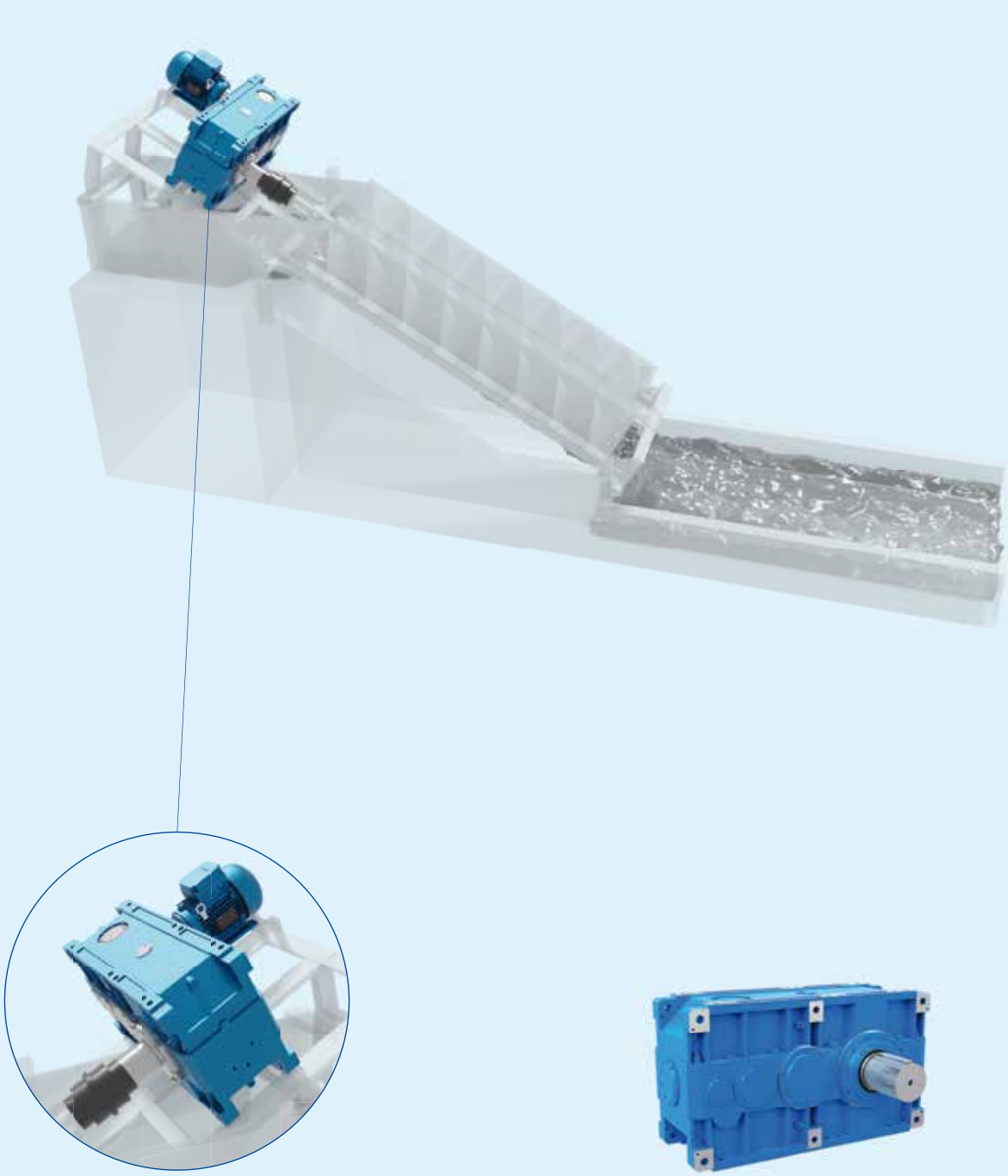

Paralleli & Ortogonali serie G

- Elevata resistenza in condizioni difficili
- Massima capacità di carico
- Tenute premium
- Protezioni delle superfici in classe C4, C5 secondo la norma UNI EN 12944-2
- Soluzioni personalizzate a richiesta
- Adatti al fissaggio con piedi

Paralleli & Ortogonali serie H

- Momento torcente nominale fino a 1 000 kN m
- Elevata resistenza in condizioni difficili
- Massima capacità di carico
- Tenute premium
- Protezione delle superfici in classe C4 e C5 secondo la norma UNI EN 12944-2
- Soluzioni personalizzate a richiesta
- Adatti al fissaggio con piedi

Screening

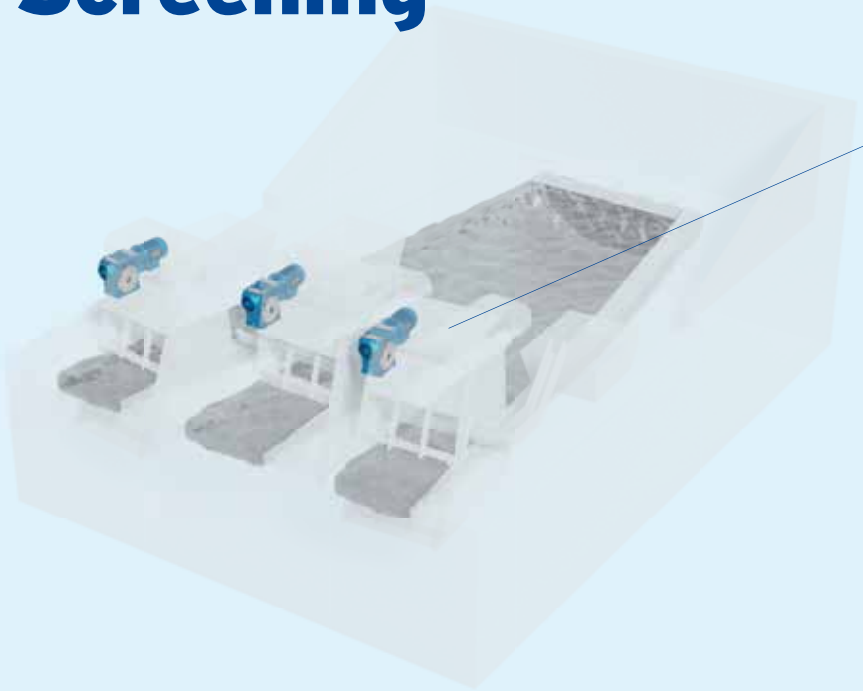

Vite serie A

- Adatti al fissaggio pendolare e con flangia

Epicicloidali serie EP

- Adatti al fissaggio pendolare e con flangia

Pressa a cinghia

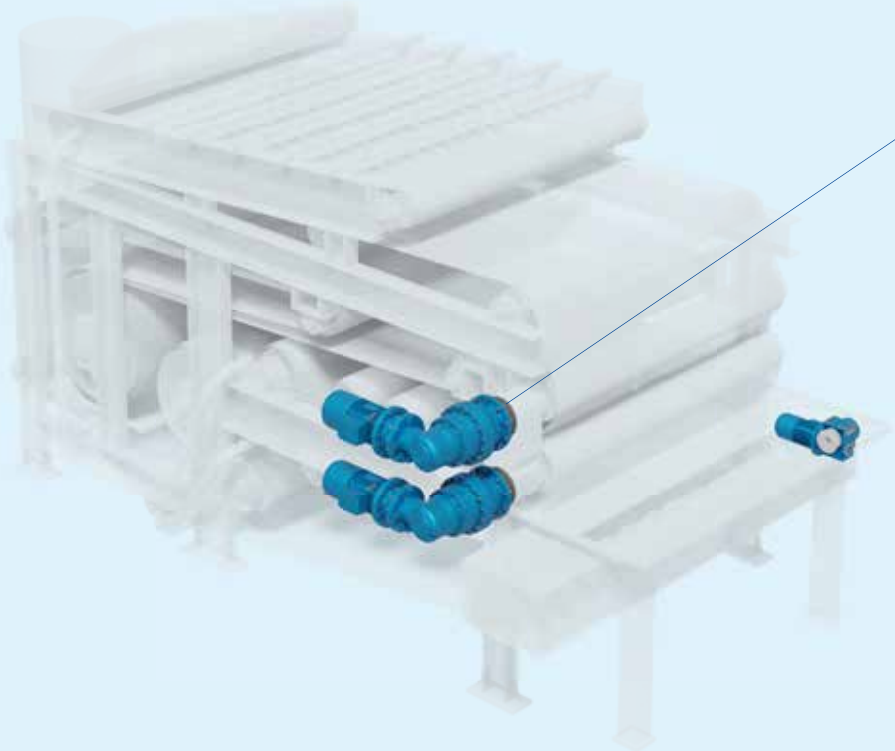

Epicicloidali serie EP

- Modularità
- Elevata flessibilità di layout e forme costruttive
- Ampia varietà di alberi in uscita
- Elevata resistenza in condizioni difficili
- Elevati momenti torcenti

Scraper

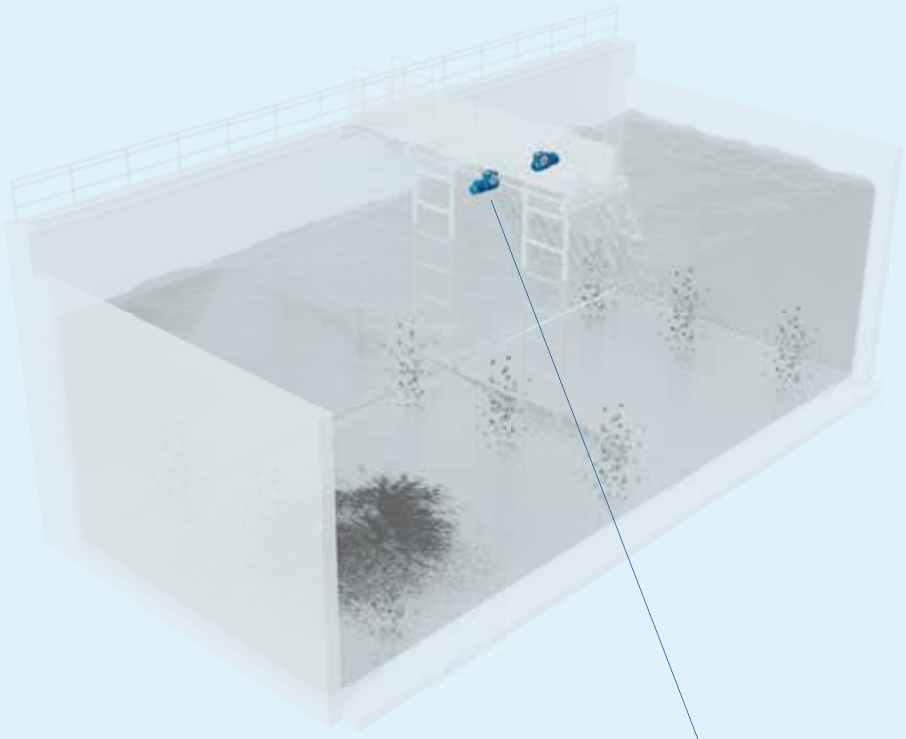

Paralleli & Ortogonali serie G

- Albero lento cavo standard (metrico o in pollici)
- Elevata resistenza in condizioni difficili
- Elevata capacità di carico
- Tenute premium
- Protezione delle superfici in classe C4 e C5 secondo UNI EN 12944-2
- Soluzioni personalizzate a richiesta

Vite serie A

- Albero lento cavo standard
- Elevata resistenza in condizioni difficili
- Elevata capacità di carico
- Tenute premium
- Protezione delle superfici in classe C4 e C5 secondo la norma UNI EN 12944-2
- Soluzioni personalizzate a richiesta

Chiarificatore

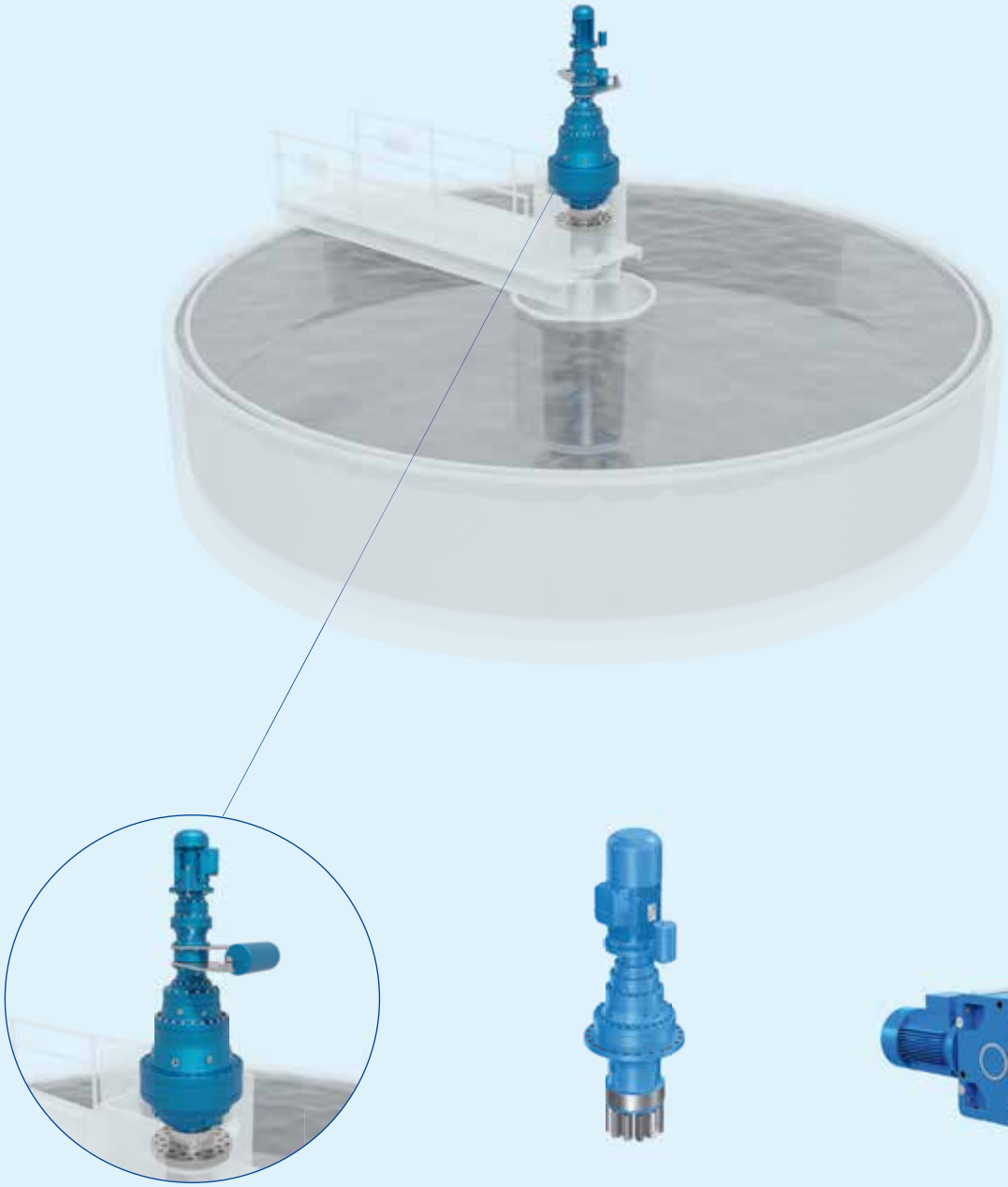

Epicicloidali serie EP

- Soluzione di azionamento completa
- Design modulare con rapporti di trasmissione illimitati (1:30 000)
- Momento torcente nominale fino a 3 000 kN m
- Elevata resistenza in condizioni difficili
- Elevata capacità di carico
- Tenute elevate
- Soluzione semplice per montare una cella di carico
- Limitatore di momento torcente
- Opzione flangia ruota

Slewing drives serie EPS

- Riduttori per rotazione standard o customizzati
- Soluzione con doppio centraggio o flangia anteriore
- Pignone di rotazione separato o integrale
- Collegamento diretto al motore idraulico o elettrico (IEC o NEMA)

Paralleli & Ortogonali serie G

Aeratore di superficie

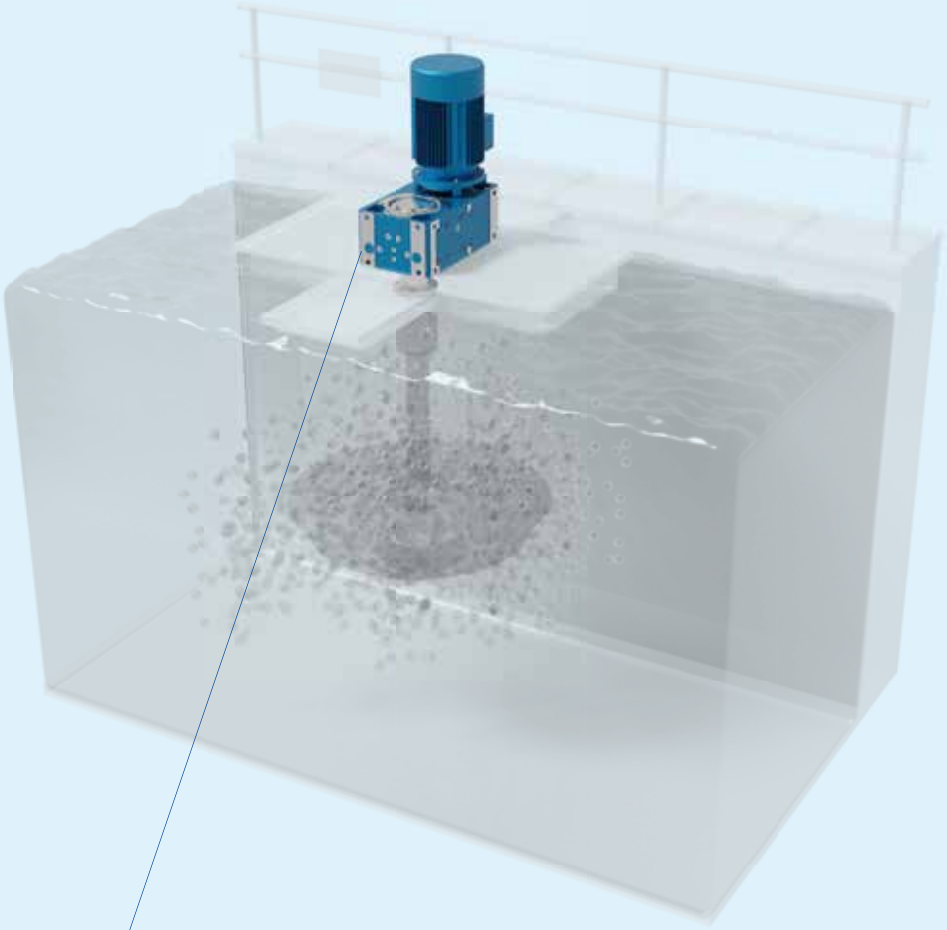

Paralleli & Ortogonali serie G

- Dry well disponibile
- Esecuzione per agitatori
- Grande capacità di carico radiale
- Tappi metallici
- Tenute premium
- Protezione delle superfici in classe C4 e C5 secondo la norma UNI EN 12944-2

Epicicloidali serie EP

- Grande capacità di carico radiale
- Ingranaggi rettificati: bassa rumorosità
- Tappi metallici
- Tenute premium
- Protezione delle superfici in classe C4 e C5 secondo la norma UNI EN 12944-2

Coassiali serie iFIT

- Design compatibile con i principali standard di mercato
- Attacco metrico o in pollici
- Fissaggio con piedi o con flangia
- Motori elettrici compatti di serie
- Adattatore in ingresso IEC o NEMA a richiesta

Aeratore a spazzola

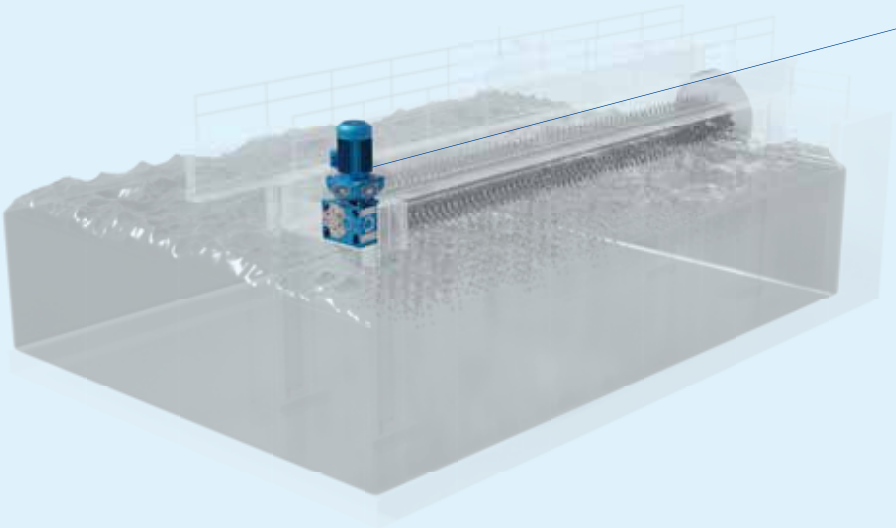

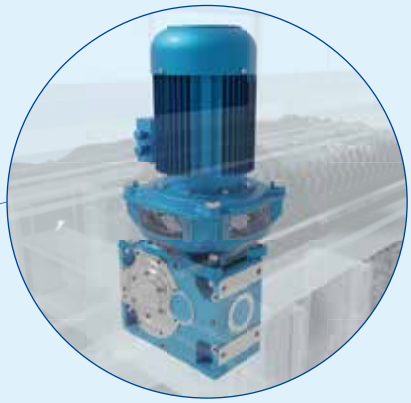

Paralleli & Ortogonali serie G

- Campana in ghisa sferoidale per motori elettrici IEC e NEMA
- Accoppiamento flessibile
- Capacità di carico radiale standard per servizi gravosi

Mescolatore sommerso

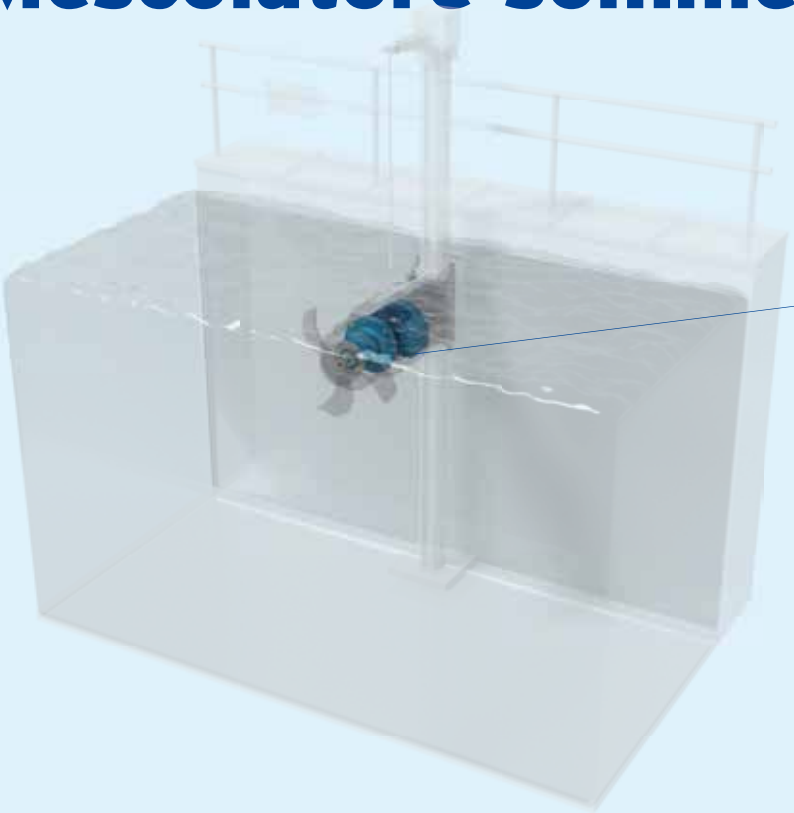

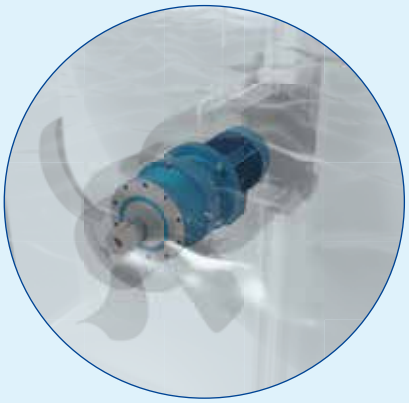

Epicicloidali serie EP

- Soluzione molto compatta
- Ingranaggi rettificati

Pressa a vite

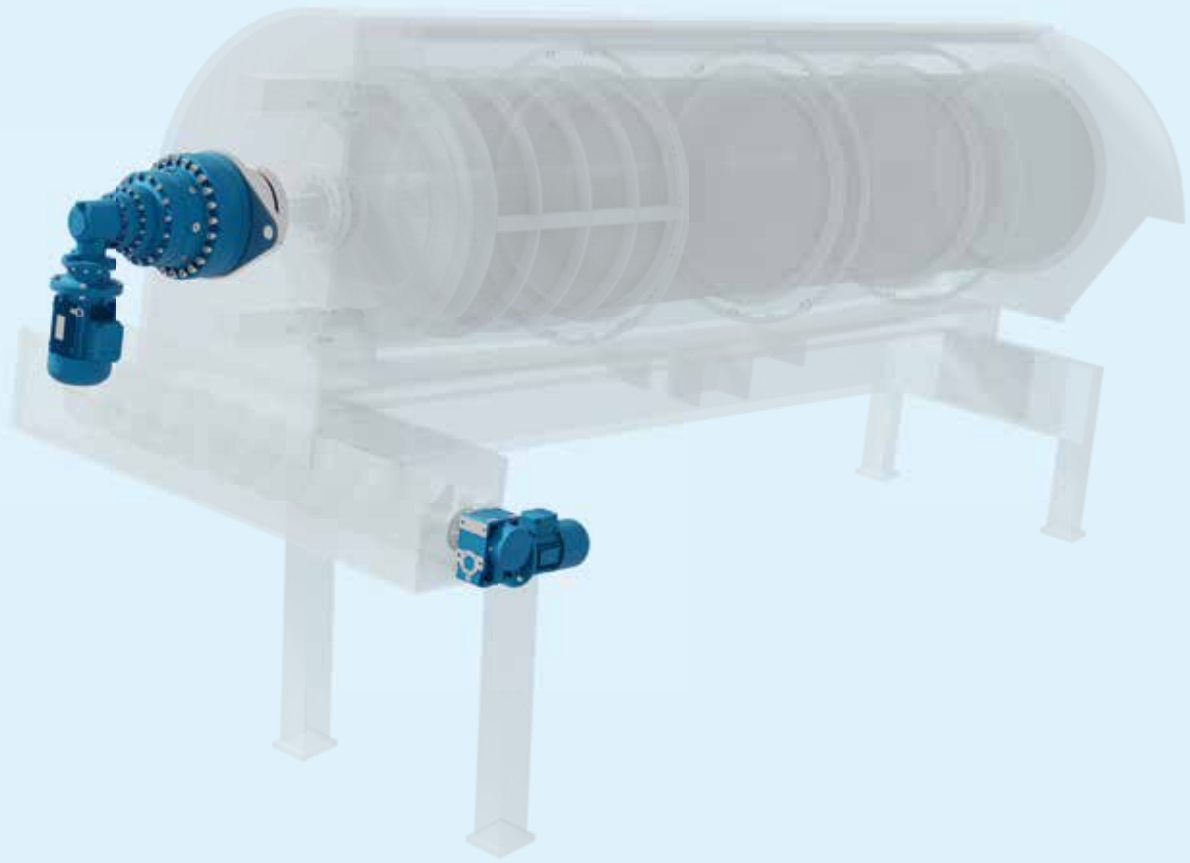

Epicicloidale serie EP

- Elevata resistenza in ambienti difficili e polverosi
- Elevati momenti torcenti
- Bracci di reazione standardizzati o customizzati per fissaggio pendolare

Paralleli & Ortogonali serie G

Biodisco (Contattatore biologico rotante)

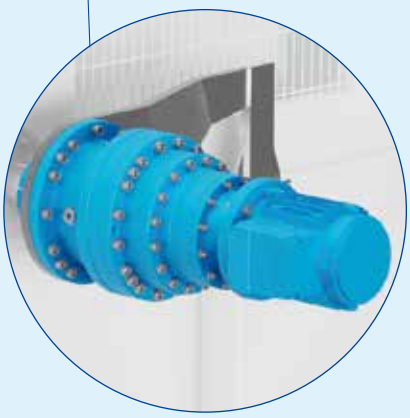

Gruppi combinati

Epicicloidali serie EP

- Elevato numero di soluzioni pendolari
- Albero cavo + unità di bloccaggio
- Albero cavo con linguetta per facilitare il montaggio
- Flangia ruota integrale disponibile

Pompa peristaltica

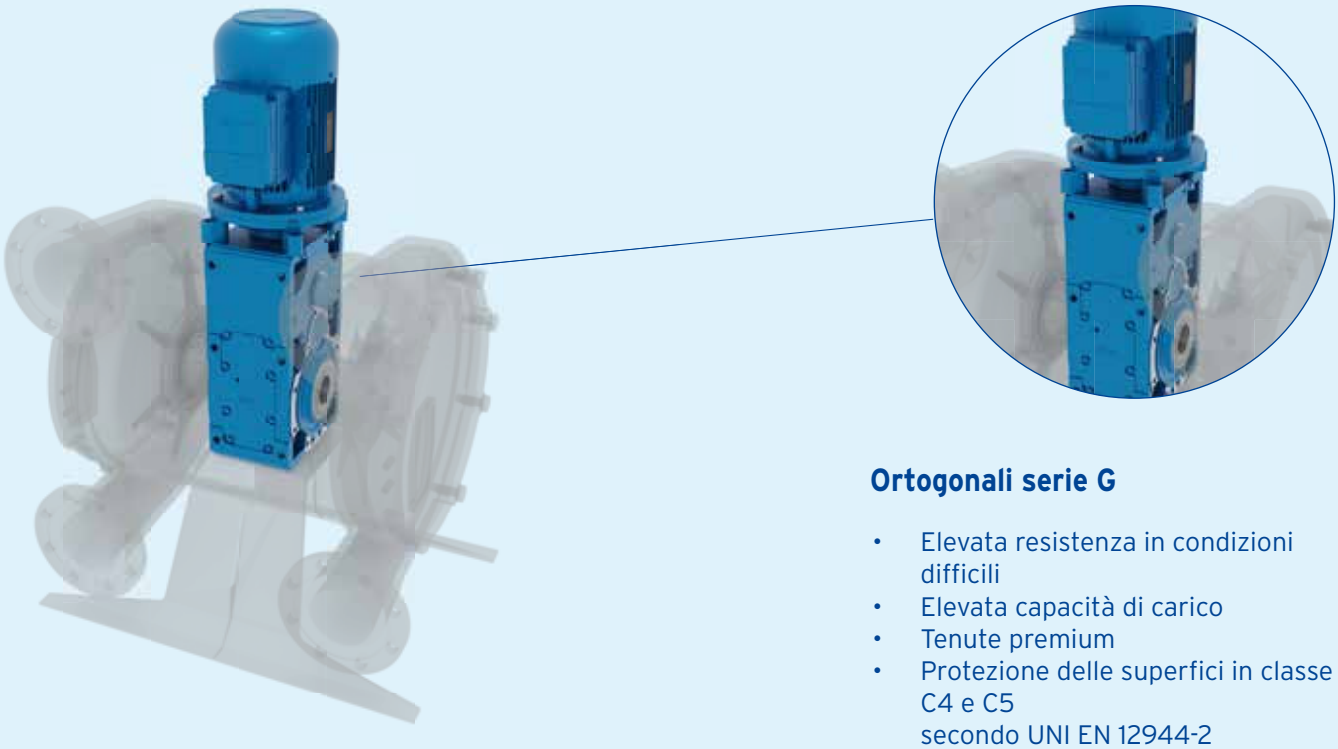

Ortogonali serie G

- Elevata resistenza in condizioni difficili
- Elevata capacità di carico
- Tenute premium
- Protezione delle superfici in classe C4 e C5 secondo UNI EN 12944-2
- Certificazione ATEX a richiesta

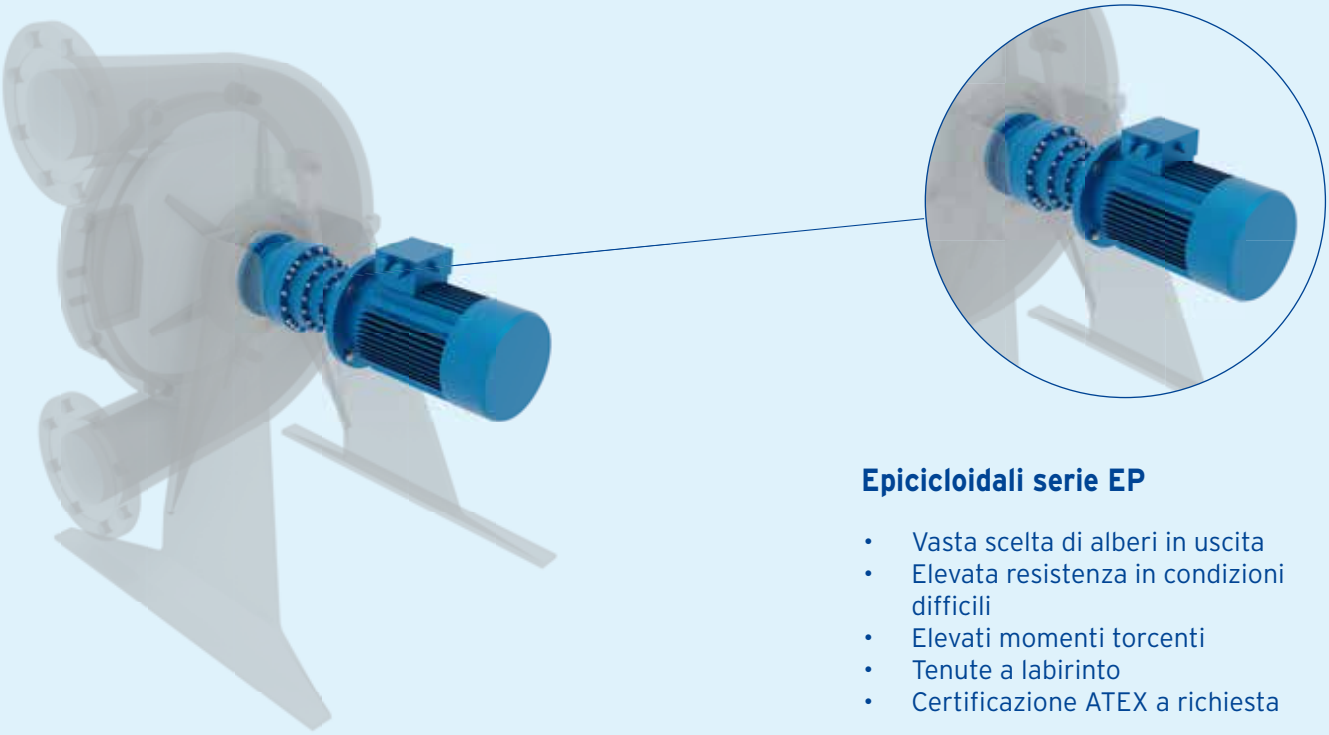

Epicicloidali serie EP

- Vasta scelta di alberi in uscita
- Elevata resistenza in condizioni difficili
- Elevati momenti torcenti
- Tenute a labirinto
- Certificazione ATEX a richiesta

Asciugatore a pale

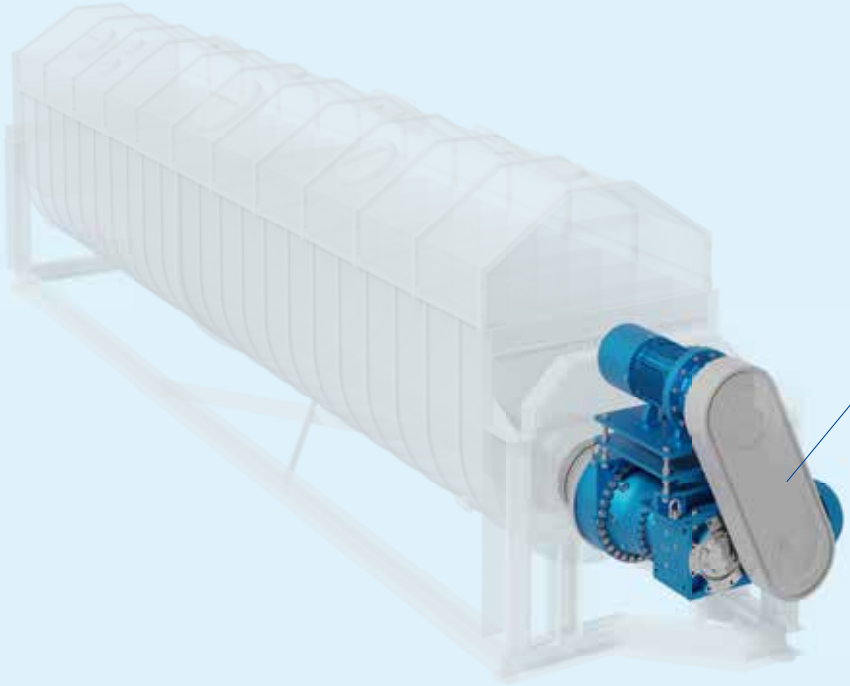

Gruppi combinati serie EP

- Soluzione compatta su misura: gruppi combinati epicicloidale + coassiale completamente modulari
- Grande capacità termica
- Momento torcente fino a 3 000 kN m
- Elevata resistenza in condizioni difficili
- Elevati momenti torcenti

Serie G

Riduttori e motoriduttori ad assi paralleli e ortogonali

20 grandezze 40 ... 401
Momento torcente nominale (M_{N2}) fino a 103.000 N m
Rapporto di trasmissione (i_N) 2 ... 160

Caratteristiche
- Carcassa universale e simmetrica in ghisa idonea al montaggio orizzontale e verticale grazie ai piedi integrali alla carcassa su 4 lati
- Ampia gamma di grandezze e rotismi disponibili
- Adatti per entrate motore NEMA o IEC
- Carcassa ad interasse allungato
- Ingranaggi cementati e temprati
- Ingranaggi elicoidali con profilo rettificato
- Ingranaggi conici a spirale GLEASON con profilo rettificato
- Carcassa a campana per motori IEC e NEMA
- Carcassa a campana con o senza giunto elastico

Vantaggi
- Soluzioni di fissaggio pendolare semplici e funzionali
- Manutenzione ridottissima
- Prestazioni elevate, affidabili e collaudate
- Affidabilità anche negli impieghi più gravosi

Serie H

Riduttori ad assi paralleli e ortogonali

12 grandezze 4.000 ... 8,001
Momento torcente nominale (M_{N2}) fino a 1.000.000 N m
Rapporto di trasmissione (i_N) 8 ... 315

Caratteristiche
- Carcassa in ghisa sferoidale adatta al montaggio orizzontale o verticale con piedi integrali
- Carcassa orizzontale in due metà
- 12 grandezze
- Riduttori ad assi paralleli a 2 e 3 stadi di riduzione
- Riduttori ad assi ortogonali a 1, 2 e 3 stadi di riduzione
- Ingranaggi cementati e temprati
- Ingranaggi cilindrici con profilo rettificato
- Ingranaggi conici a spirale GLEASON con profilo rettificato

Vantaggi
- Una delle più ampie gamme di momento torcente da un unico fornitore
- Soluzioni personalizzate disponibili a richiesta
- Tempi di consegna brevi
- Design ottimizzato per applicazioni nell'industria pesante

Serie EP

Riduttori & motoriduttori epicicloidali

24 grandezze 001 ... 3.000
Momento torcente nominale (M_{N2}) fino a 3.000.000 N m
Rapporto di trasmissione (i_N) 3,55 ... illimitato

Caratteristiche

- Stadi di riduzione multipli per riduttori sia coassiali che ortogonali
- Modularità
- Riduttori idonei ad essere equipaggiati con motori NEMA, IEC e idraulici
- Ingranaggio esterno in acciaio cementato e temprato;
  Ingranaggio interno in acciaio nitrurato
- Ingranaggio cilindrico con profilo rettificato
- Ingranaggi conici a spirale GLEASON a profilo rettificato
- Compattezza e ingombri ridutti
- Ampia gamma di accessori ed esecuzioni speciali
- Gioco ridotto, rigidezza e tenuta elevate
- Sistema di lubrificazione all'avanguardia
- Ampia gamma di freni idraulici

Vantaggi

- Fissaggio pendolare, con piedi o flangia, facile e funzionale
- Momento torcente elevato
- Ampia gamma di rapporti di trasmissione

Gruppi combinati serie EP

Riduttori e motoriduttori epicicloidali combinati

24 grandezze 001 ... 3.000
Momento torcente nominale (M_{N2}) fino a 3.000.000 N m
Rapporto di trasmissione (i_N) secondo le esigenze del Cliente

Caratteristiche

- Riduttori epicicloidali combinati con altri prodotti Rossi per ottenere prestazioni per un'ampia gamma di applicazioni
- Combinazioni possibili tra prodotti Rossi di serie, abbinando riduttori e motoriduttori epicicloidali con riduttori a vite, coassiali, ad assi paralleli e ortogonali

Vantaggi

- Flessibilità e adattabilità a esigenze applicative specifiche
- Grande capacità termica
- Elevati momenti torcenti
- Disponibilità di rapporti di riduzione illimitati

Serie EP Slewing drives

Epicicloidali per azionamenti a rotazione

10 grandezze 007 ... 250
Momento torcente nominale (M_{N2}) fino a 315.000 N m
Rapporto di trasmissione (i_N) 12,5 ... 2.800

Eccellente serie specifica per azionamenti a rotazione con le caratteristiche e i vantaggi tipici della serie EP.

Caratteristiche aggiuntive

- 10 grandezze modulari
- 3 configurazioni: doppio centraggio con flangia (R), doppio centraggio compatto (S) e singolo centraggio con flangia avanzata (H)
- Disponibilità di pignoni di rotazione separati o integrati
- Ampia gamma di freni idraulici

Vantaggi aggiuntivi

- Ampia scelta di azionamenti per massime prestazioni ed economicità

Serie A

Riduttori e motoriduttori a vite

14 grandezze 32 ... 250
Momento torcente nominale (M_{N2}) fino a 8.020 N m
Rapporto di trasmissione (i_N) 7 ... 16,000

Caratteristiche

- Fissaggio universale con piedi inferiori integrali alla carcassa e flange B14
- Carcassa monoblocco in ghisa rigida e precisa
- Ventilazione forzata per facilitare la dissipazione del calore (grand. ≥ 100)
- Ruote a vite in bronzo al nickel con elevate prestazioni, capacità di carico e resistenza all'usura
- Ampia gamma di accessori ed esecuzioni speciali

Vantaggi

- Forme costruttive universali
- Prestazioni e affidabilità elevate
- Funzionamento preciso e silenzioso, gioco ridotto e costante
- Silenziosità e prestazioni costanti anche per gli impieghi più gravosi

Serie iC

Motoriduttori coassiali

8 grandezze iC 27 ... iC 97
Momento torcente nominale (M_{N2}) fino a 3.350 N m
Rapporto di trasmissione (i_N) 3,4 ... 290

Serie iO

Motoriduttori ortogonali

7 grandezze iO 37 ... iO 97
Momento torcente nominale (M_{N2}) fino a 4.870 N m
Rapporto di trasmissione (i_N) 5,4 ... 197

Serie iP

Motoriduttori paralleli

7 grandezze iP 27 ... iP 97
Momento torcente nominale (M_{N2}) fino a 4,870 N m
Rapporto di trasmissione (i_N) 3.77 ... 281.71

Caratteristiche

- Massima intercambaibilità con i prodotti standard presenti sul mercato
- Produzione 100% italiana
- Carcassa in ghisa su tutta la gamma
- Precisione degli ingranaggi secondo DIN/ISO 6 o superiore
- Nuovi motori elettrici IE2, IE3 compatti
- Tenute di elevata qualità
- Forme arrotondate e superficie liscia della carcassa
- Momento torcente più elevato rispetto agli standard di mercato

Vantaggi

- "Plug & Play" e zero costi di riprogettazione
- Qualità superiore, manutenzione minima
- Massime prestazioni e affidabilità: minima deformazione, nessun disallineamento degli ingranaggi, nessuna vibrazione minima rumorosità
- Risparmio energetico, minima rumorosità e gioco angolare ridotto
- Efficienza premium, lunga durata e assenza di perdite d'olio
- Semplicità di lavaggio
- Fino al 12% di momento torcente nominale in più rispetto allo standard di mercato

Serie E

Riduttori e motoriduttori coassiali

16 grandezze 32 ... 180
Momento torcente nominale (M_{N2}) fino a 10.000 N m
Rapporto di trasmissione (i_N) 4 ... 6.300

Caratteristiche
- Fissaggio universale con piedi inferiori/superiori e flangia B5 integrali alla carcassa
- Carcassa monoblocco in ghisa rigida e precisa ad elevata rigidità strutturale
- Ingranaggi elicoidali con profilo rettificato
- Ampia gamma di grandezze
- Adattatore di ingresso motore IEC standard

Vantaggi
- Lunga durata
- Manutenzione ridottissima
- Prestazioni ed affidabilità elevate
- Resistenza e affidabilità per applicazioni pesanti

Serie AS Standardfit

Motoriduttori a vite

6 grandezze 118 ... 742
Momento torcente nominale (M_{N2}) fino a 670 N m
Rapporto di trasmissione (i_N) 6 ... 75

Caratteristiche
- Fissaggio universale con piedi inferiori integrali alla carcassa, flangia B14 su 2 lati
- Carcassa monoblocco in ghisa, rigida e precisa
- Ruote elicoidali in bronzo al nickel a contenuto controllato di fosforo per massime prestazioni, capacità di carico, affidabilità e resistenza all'usura
- Nessuna limitazione termica
- Cuscinetti a rulli conici sull'albero a vite
- Flangia per fissaggio motore integrale alla carcassa
- Elevato rendimento dell'albero a vite

Vantaggi
- Intercambiabilità con i principali produttori
- Elevate prestazioni e affidabilità
- Funzionamento estremamente silenzioso

Serie TX

Motori elettrici asincroni trifase
e autofrenanti Premium Line

Grandezze 63 ... 315
Potenza (P_N) 0,06 ... 110 kW
Polarità 2, 4, 6, 8 poli

Caratteristiche

- Motori standard IEC
- Protezione: IP 55 standard, fino a IP 66 a richiesta
- Efficienza energetica IE3
- Freni standard e di sicurezza (AC. DC)
- Esecuzioni opzionali complesse disponibili a richiesta (encoder, raffreddamento assiale, protezione incrementata, ecc.)

Vantaggi

- Compattezza e flessibilità
- Adatto al funzionamento con inverter
- Minimo impatto ambientale e risparmio energetico

Inverter serie dDrive

Inverter decentralizzato

Grand. A, B, C
Potenza motore consigliata 0,55 ... 7,5 kW
Tensione di alimentazione 3x200V CA...480V CA
280V DC...680V DC
Tensione 1,7A...16,5A

Caratteristiche

- Inverter decentralizzato
- Progettato per i motori elettrici Rossi IE2, IE3
- Carcassa in alluminio IP 65
- Controllo vettoriale sensorless
- Safe Torque Off (STO)
- Scheda ingressi/uscite configurabile e Soft PLC integrato
- Ampia gamma di field bus
- Interfaccia Bluetooth

Vantaggi

- Ingombro ridotto del quadro elettrico e del sistema di raffreddamento
- Compattezza della soluzione inverter - motore - riduttore
- Progettato per sopportare condizioni ambientali estreme
- Nessun bisogno di encoder a bordo motore per il controllo della velocità
- Elevato livello di sicurezza (fino a PL E)
- Personalizzabile per soddisfare le esigenze applicative con funzioni di controllo dedicate
- Semplice integrazione a livello macchina con funzioni di controllo pre-esistenti
- Facile e veloce accesso alla parametrizzazione inverter

Riduttori e motoriduttori

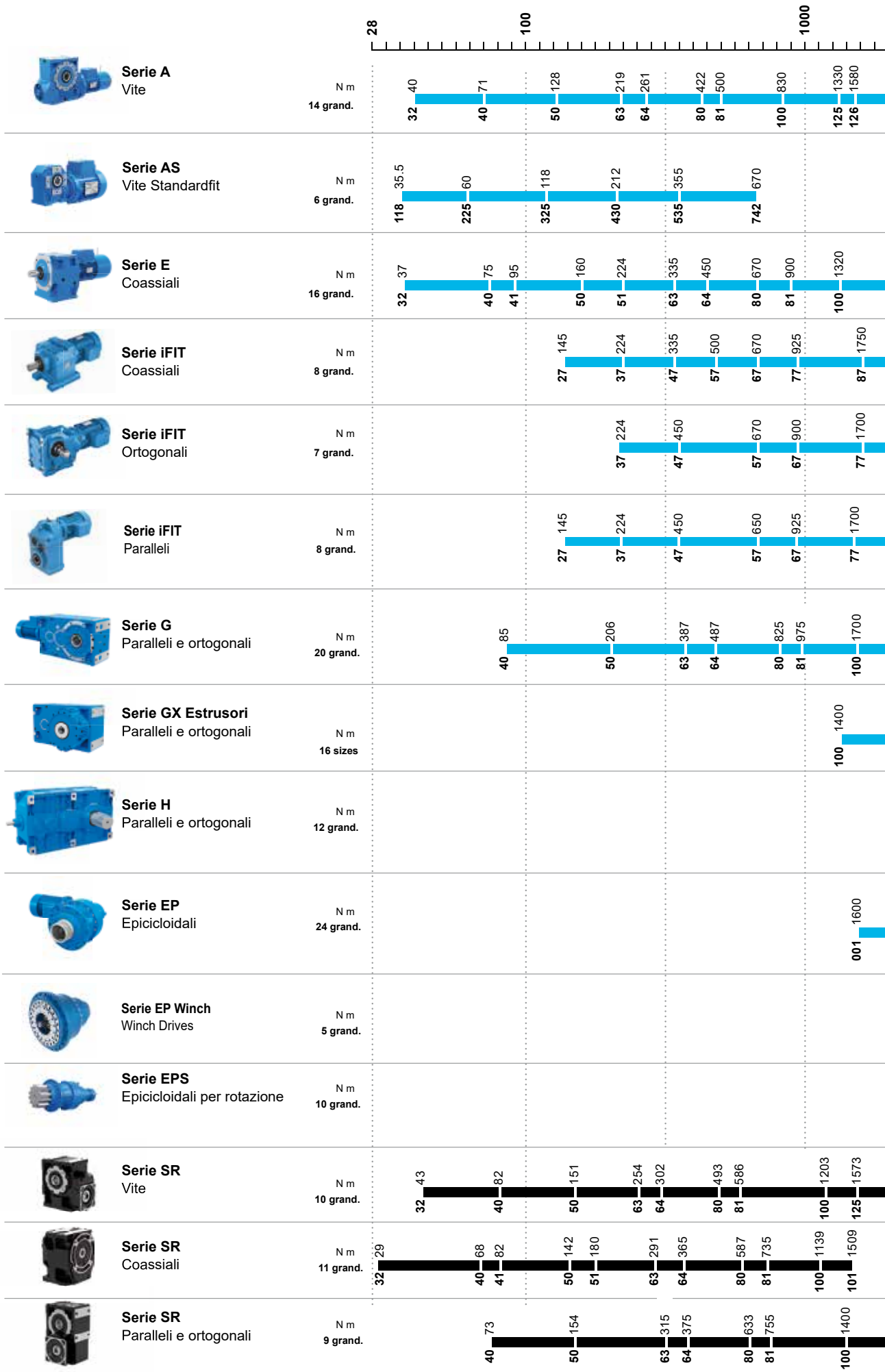

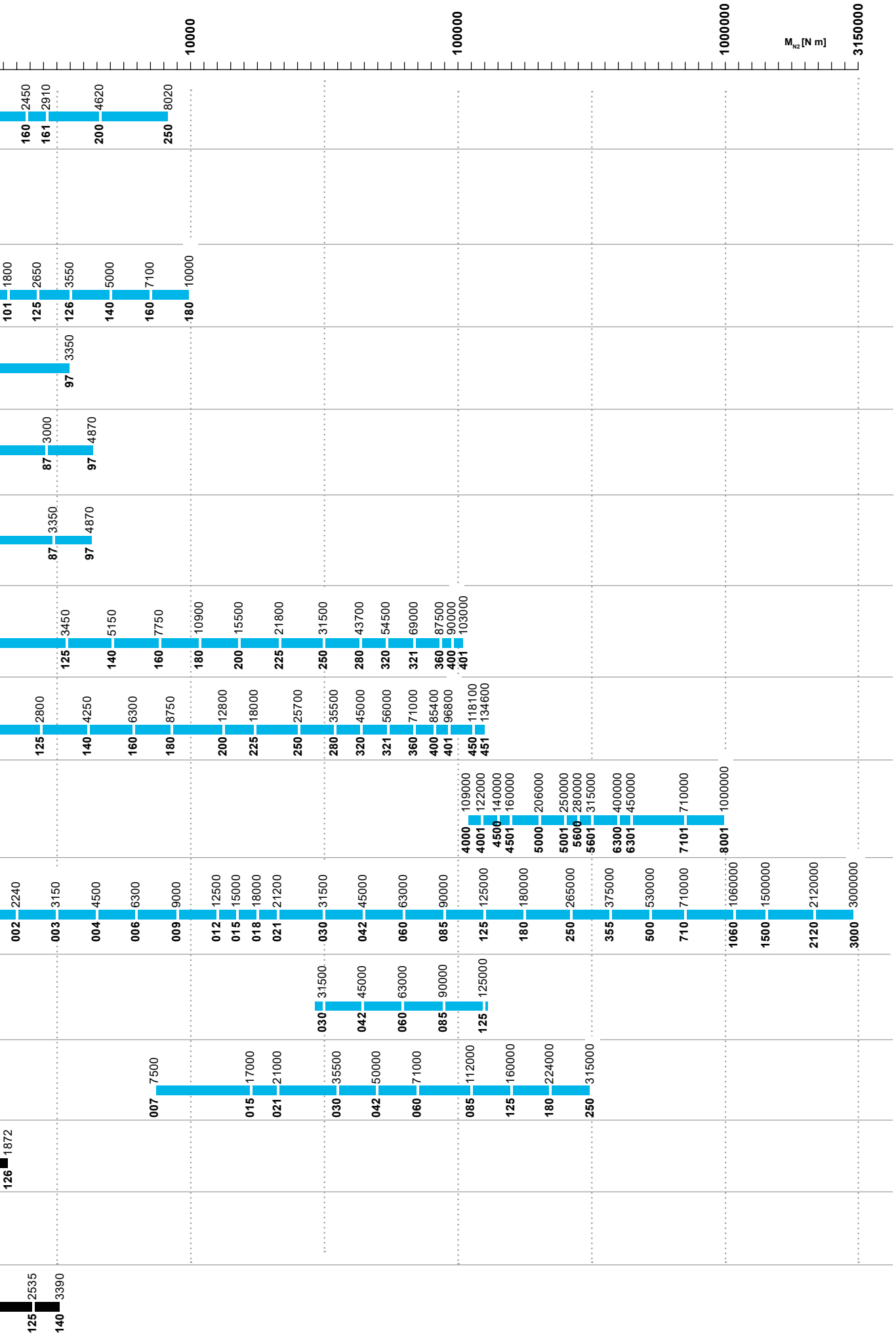
10000
100000
1000000
3150000
M_{N2} [N m]
160 2450
161 2910
200 4620
250 8020
101 1800
125 2650
126 3550
140 5000
160 7100
180 10000
97 3350
87 3000
97 4870
87 3350
97 4870
125 3450
140 5150
160 7750
180 10900
200 15500
225 21800
250 31500
280 43700
320 54500
321 69000
360 87500
400 90000
401 103000
125 2800
140 4250
160 6300
180 8750
200 12800
225 18000
250 25700
280 35500
320 45000
321 56000
360 71000
400 85400
401 96800
450 118100
451 134600
4000 109000
4001 122000
4500 140000
4501 160000
5000 206000
5001 250000
5600 280000
5601 315000
6300 400000
6301 450000
7101 710000
8001 1000000
002 2240
003 3150
004 4500
006 6300
009 9000
012 12500
015 15000
018 18000
021 21200
030 31500
042 45000
060 63000
085 90000
125 125000
180 180000
250 265000
355 375000
500 530000
710 710000
1060 1060000
1500 1500000
2120 2120000
3000 3000000
030 31500
042 45000
060 63000
085 90000
125 125000
007 7500
015 17000
021 21000
030 35500
042 50000
060 71000
085 112000
125 160000
180 224000
250 315000
126 1872
125 2535
140 3390

CHIARIFICATORE
SERIE EPS

ASCIUGATORE A PALE
SERIE EP

AERATORE A SPAZZOLA
SERIE G

Forniamo soluzioni affidabili in tutto il mondo

CHIARIFICATORE SECONDARIO
SERIE EP

CHIARIFICATORE PRIMARIO
SERIE G

AERATORE A SPAZZOL
SERIE G

RBC
SERIE EP

AERATORE A SPAZZOLA
SERIE G

AERATORE DI SUPERFICIE
SERIE G

POMPA A VITE DI ARCHIMEDE
SERIE G

LA

SCREENING
SERIE A

Soluzioni per un'industria in evoluzione

Nel mercato globale, i clienti scelgono i nostri prodotti e servizi per due ragioni: eccellenza e affidabilità. Rossi ha fatto del cambiamento una leva strategica per la propria crescita.
"Solutions for an evolving industry" esprime pienamente la filosofia aziendale di una realtà dinamica e flessibile, in grado di soddisfare tutte le esigenze di un mondo industriale in continua evoluzione.

- Produzione all'avanguardia
- Lavorazione specifica della carcassa
- Controlli sistematici approfonditi
- Esperienza e know-how
- Eccellenza e innovazione
- Assistenza clienti e affidabilità.

Abbiamo una soluzione per ogni segmento

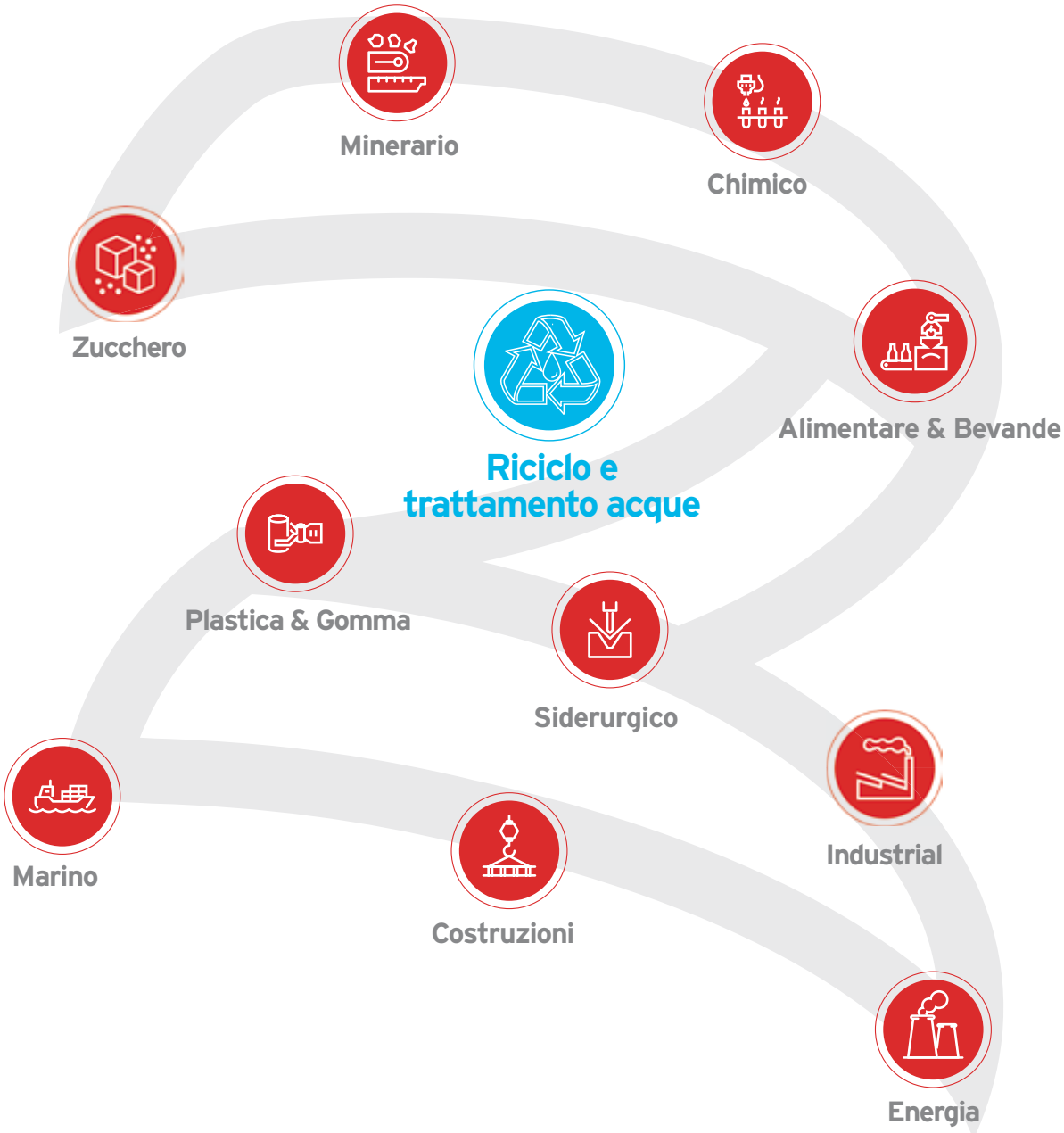

Presenza globale servizio locale

Assistenza locale
Vendita, customer service, supporto tecnico, ricambi

18 filiali*

Rete di distribuzione internazionale*

*Contatti disponibili su **www.rossi.com**

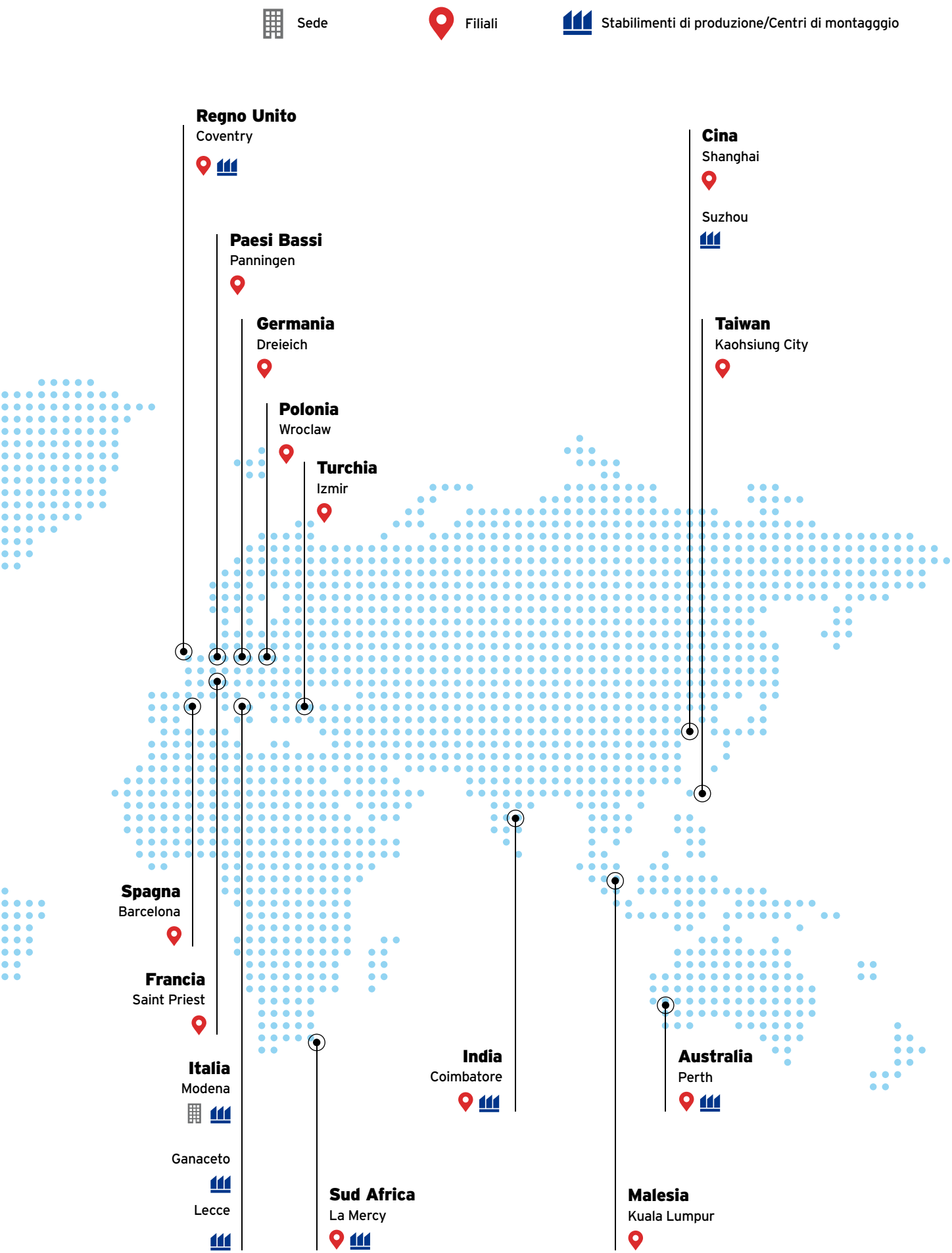
Sede
Filiali
Stabilimenti di produzione/Centri di montagggio
Regno Unito
Coventry
Paesi Bassi
Panningen
Germania
Dreieich
Polonia
Wroclaw
Turchia
Izmir
Cina
Shanghai
Suzhou
Taiwan
Kaohsiung City
Spagna
Barcelona
Francia
Saint Priest
Italia
Modena
Ganaceto
Lecce
Sud Africa
La Mercy
India
Coimbatore
Malesia
Kuala Lumpur
Australia
Perth

I numeri di Rossi

over 1,000 **persone** in tutto il mondo

5,000 **clienti** in tutto il mondo

70 anni di esperienza

50 milioni di euro per investimenti nelle nuove tecnologie e metodologie per migliorare l'efficienza produttiva

18 **filiali**

5 stabilimenti **produttivi**

8 centri di **montaggio**

Servizio post vendita

I nostri tecnici altamente qualificati assicurano un servizio post-vendita veloce ed efficiente in tutto il mondo.

Rossi360+

Il nostro nuovo spazio è il tuo accesso a un mondo di informazioni, assistenza e soluzioni senza interruzioni.
Che tu sia un utilizzatore finale, un distributore o un partner OEM, troverai un'area personalizzata per esplorare e gestire tutto ciò che riguarda i tuoi prodotti Rossi.

Visitate il sito rossi.com

Qualità

3 anni di garanzia *

Il nostro obiettivo è quello di innovare e potenziare le attività producendo prodotti performanti, precisi, affidabili e di alta qualità in tutto il mondo. Siamo sempre un passo avanti nell'offerta e nello sviluppo di soluzioni in grado di soddisfare un numero illimitato di esigenze applicative, anche nelle condizioni più difficili.

* Come da condizioni di garanzia.

Certificazioni di sistema

ISO 9001:2015

ISO 14001:2015

ISO 45001:2023

Certificazioni di prodotto

UL

c UL us

Ex

EAC

CE

RoHS

TYPE APPROVED PRODUCT DNV DNV.COM/AF

ABS

BUREAU VERITAS Marine & Offshore

Prodotto conforme a

CTI

Rossi | Solutions for an evolving industry

Rossi S.p.A.
Via Emilia Ovest 915/A
41123 Modena - Italy

info@rossi.com
www.rossi.com

© Rossi S.p.A. Rossi reserves the right to make any modification whenever to this publication contents. The information given in this document only contains general descriptions and/or performance features which may not always specifically reflect those described.

2623.BRO.RWT-24.04-0-IT